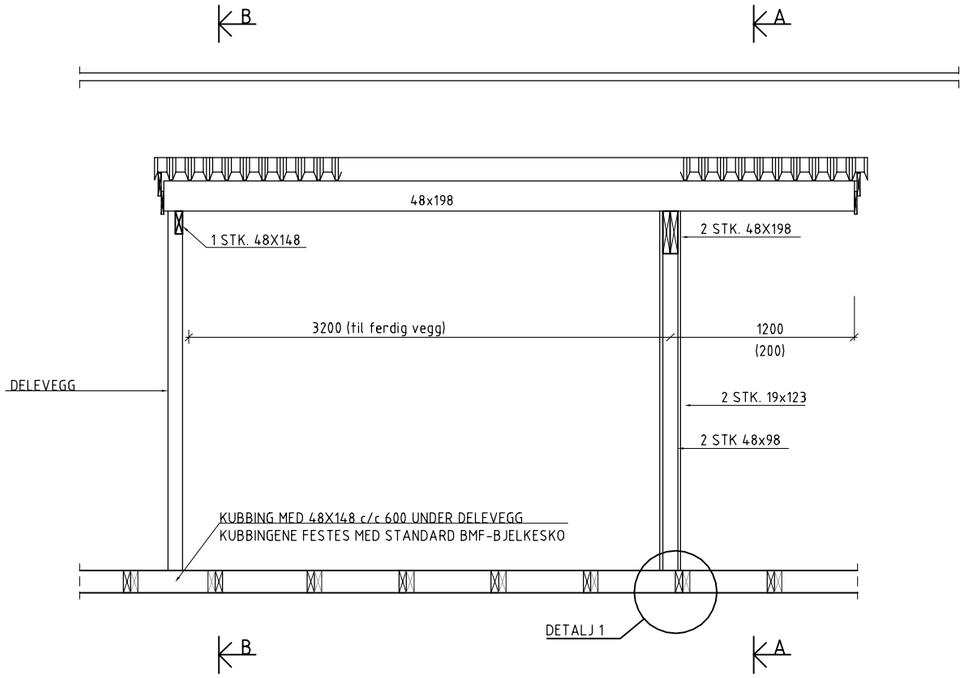

OPPRISS LETTAK BALKONGR
1:20

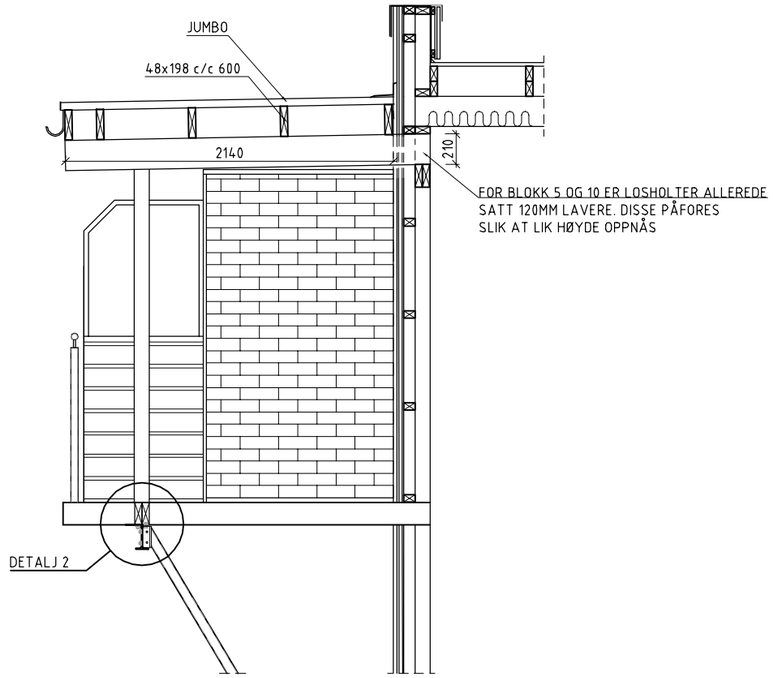

SNITT A-A, LETTAK BALKONGER
1:20

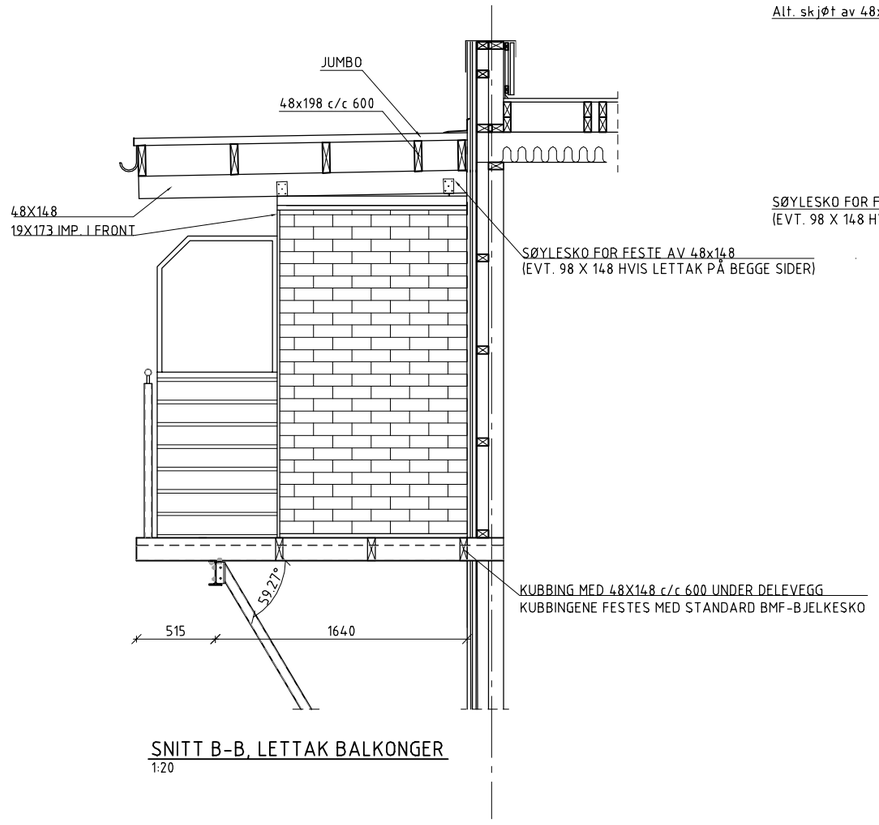

SNITT B-B, LETTAK BALKONGER
1:20

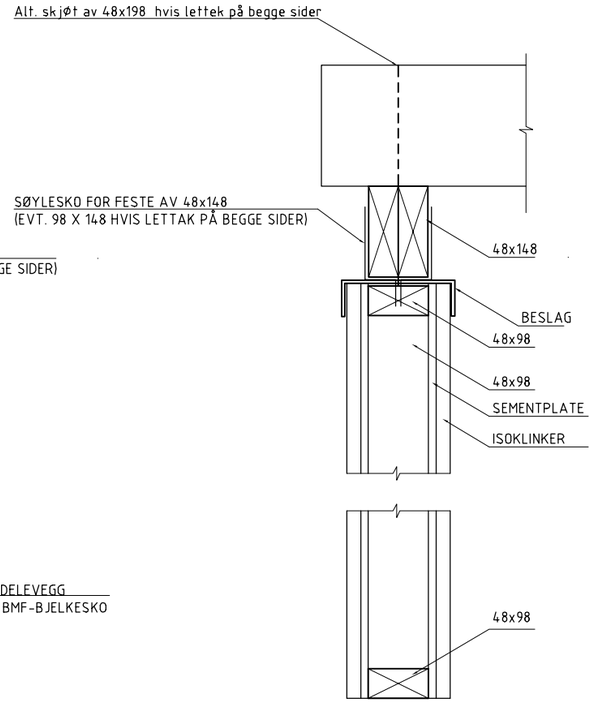

SNITT VEGG
1:20

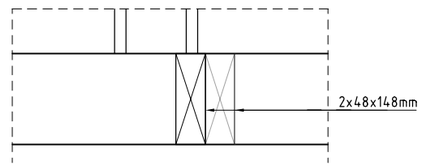

DETALJ 1
1:5

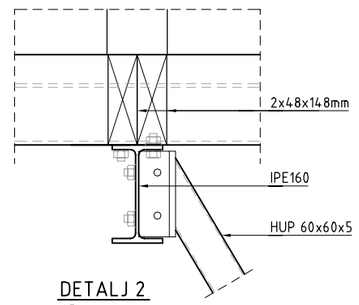

DETALJ 2
1:5

Revisjon	Revisjonen gjelder	Utarb	Kontr	Godkjent	Rev. dato
Godkjent som arbeidstegning i følge notat fra vegdirektoratet		Saksnr.			

FURULIA BORETTSLAG

FURULIA
Jupiterveien

LETTTAK BALKONGER
Rehabilitering

Tegningsdato	13.04.2023
Bestiller	Furulia Borettslag
Produsert for	-
Produsert av	Rambøll
Koordinatsystem	-
Høydesystem	-
PROF-nummer	-
Arkivnummer	-
Byggverksnummer	-
Målestokk A1	Som vist
Tegningsnummer/ revisjonsbokstav	K107 -

Utarbeidet av	Kontrollert av	Godkjent av	Konsulentarkiv
SEM	BVF	MFS	1350040024